U | Contact

METZ CONNECT
We realize ideas

Datenblatt

ST041xxDDNN AST041

Art.-Nr.
AST041xx
xx=Polzahl
30.10.2019
Version: W

Abbildungen

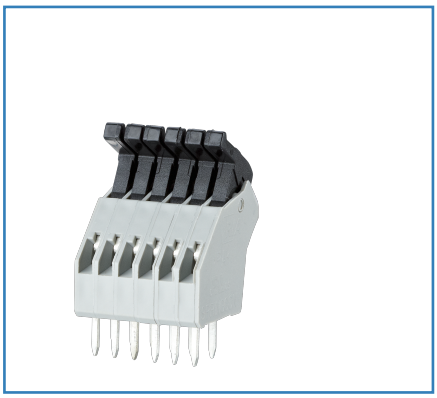

Masszeichnung

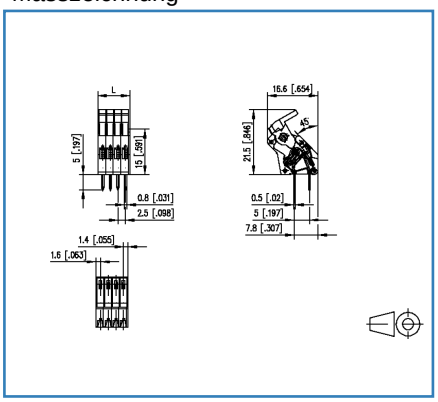

Lochbild

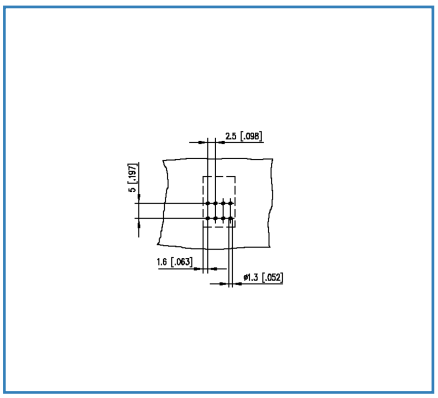

Vergrößerte Zeichnungen am Dokumentende

Produktbeschreibung

- Federkraftklemme, lötbar, Doppellötstifte
- Rastermaß 2,50 mm, Anschlussrichtung 45°
- Farbe grau
- Exzenterhebel

METZ CONNECT GmbH | Im Tal 2 | 78176 Blumberg | Germany
Phone +49 7702 533-0 | Fax +49 7702 533-433
Weitere Dokumentation siehe / additional documentation see / documentation supplémentaire voir www.metz-connect.com

© 2019 METZ CONNECT - Technische Änderungen vorbehalten! Subject to modifications! Sous réserve de modifications techniques!

Datenblatt
ST041xxDDNN AST041

Art.-Nr.
AST041xx
xx=Polzahl
30.10.2019
Version: W

Technische Daten

Allgemeine Daten			
Lötstiftlänge	5 mm		
Polzahl min.	2		
Polzahl max.	24		
Isolierstoffgruppe	CTI 600		
Kleinste Luft-/Kriechstr.	1,7 mm		
Schutzart_IP	IP20		
Abisolierlänge min.	6 mm		
Überspannungskategorie	III	III	II
Verschmutzungsgrad	3	2	2
Bemessungsspannung	10 V	200 V	200 V
Bemessungsstoßspannung	1,5 kV	1,5 kV	1,5 kV
Anschlussdaten			
Anschlussvermögen (eindrähtig)	0,2 mm² - 0,5 mm² / AWG 28 - AWG 20		
Anschlussvermögen (mehrdrähtig)	0,2 mm² - 0,5 mm² / AWG 28 - AWG 20		
Zulassungen			
c UL us V / A / AWG	150 / 8 / 28 - 20		
Appr. UL - File-No.	E121004		
SEV 0.5 mm²	130 V / 6 A / 6A / T60		
Material			
Isolierstoff	PA66		
Brennbarkeit	V0		
Federwerkstoff	Federstahl		
Kontaktwerkst.	CuZn		
Kontaktoberfläche	Ni + Sn		
Glühdrahtprüfung GWFI	960 °C nach IEC 60695-2-12		
Glühdrahtprüfung GWIT	775 °C nach IEC 60695-2-13		
REACH - Substanz (SVHC)	keine		
Klimatische Daten			
Obere Grenztemperatur	105 °C		
Untere Grenztemperatur	-40 °C		
Allgemein			
Toleranz	ISO 2768 -mH		

© 2019 METZ CONNECT - Technische Änderungen vorbehalten! Subject to modifications! Sous réserve de modifications techniques!

Datenblatt
ST041xxDDNN AST041

Art.-Nr.
AST041xx
xx=Polzahl
30.10.2019
Version: W

Technische Daten

Lötbarkeit	Nach JEDEC JESD22-B102E 245°C/5s

© 2019 METZ CONNECT - Technische Änderungen vorbehalten! Subject to modifications! Sous réserve de modifications techniques!

Datenblatt
ST041xxDDNN AST041

Art.-Nr.
AST041xx
xx=Polzahl
30.10.2019
Version: W

Abbildungen

Masszeichnung

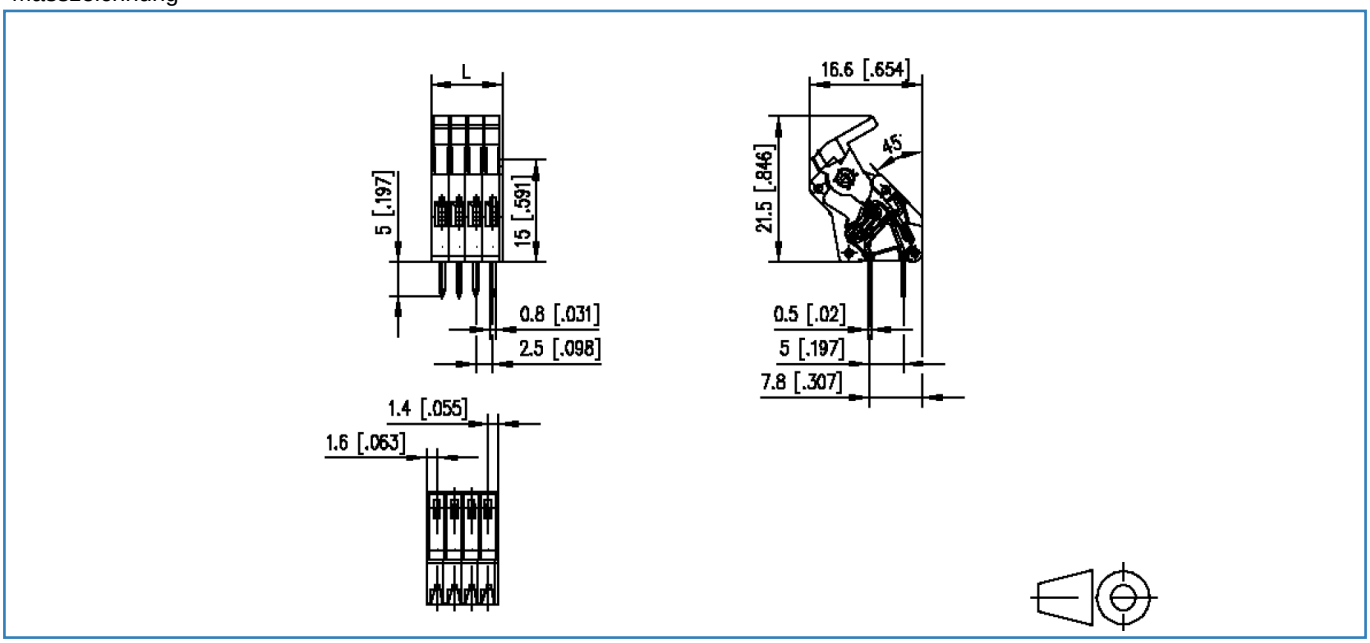

L=(Polzahl - 1) x RM + 3 mm [0.118]

© 2019 METZ CONNECT - Technische Änderungen vorbehalten! Subject to modifications! Sous réserve de modifications techniques!

Datenblatt
ST041xxDDNN AST041

Art.-Nr.
AST041xx
xx=Polzahl
30.10.2019
Version: W

Abbildungen

Lochbild

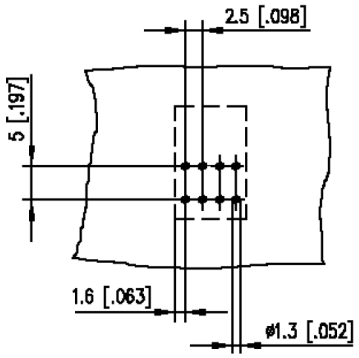

© 2019 METZ CONNECT - Technische Änderungen vorbehalten! Subject to modifications! Sous réserve de modifications techniques!