Platinenhalter

Allgemeines

Im nachfolgenden Kapitel werden Platinenhalter in verschiedenen Ausführungen vorgestellt.

Die Materialien sind Nylon 6 Glasgefüllt UL 94, Polystrol PH-60G UL 94, POM Acetyl 90-44 UL 94.
Die Gewindeeinsätzt sind Messing vernickelt.

Material	Werkstoff-nummer	RoHS Konform	Dremec Material-Spezifikation
Messing (vernickelt)	2.0401	Ja	100

Material	UL-Klassifizierung	RoHS Konform	Dremec Material-Spezifikation
Nylon 6/6	V2	Ja	801

Für Informationen bezüglich der Kunststoffmaterialien stehen Ihnen
die Seiten des DMS-Anhangs zur Verfügung.

Farbe

Standardfarben für Körper sind blau, Sicherungsstifte je nach Ausführung in rot oder weiß.
Standardfarbe für Typ 3 ist natur.

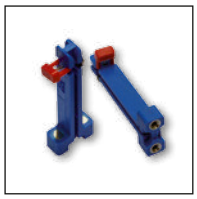

Seite 89

Seite 89

Seite 90

Typ 1

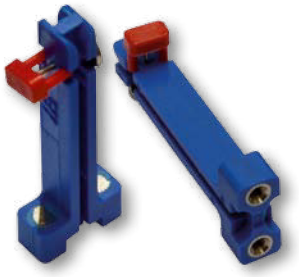

Material Nylon 6 Glas gefülltes UL94
Metall Sicherungsstift Messing vernickelt
Körperfarbe blau, Sicherungsstift Farbe rot
Gewindeeinsätze M3 x 0,5 Messing vernickelt
Verpackungseinheit: 100 Stück

Auf Anfrage kann ein separates Hardware-Kit bestellt werden:
Artikelnummer: GSV-Kit1
Lieferumfang: 1 Beutel mit 3 verschiedenen Taschen
200 Schrauben M3 3x8 + 200 Unterlegscheiben +
200 Sicherungsscheiben

Bestell-Nr.	A (mm)	B (mm)
8GH01x50	50,00	42,18
8GH01x65	65,00	56,50
8GH01x90	90,00	81,50
8GH01x120	120,00	112,50

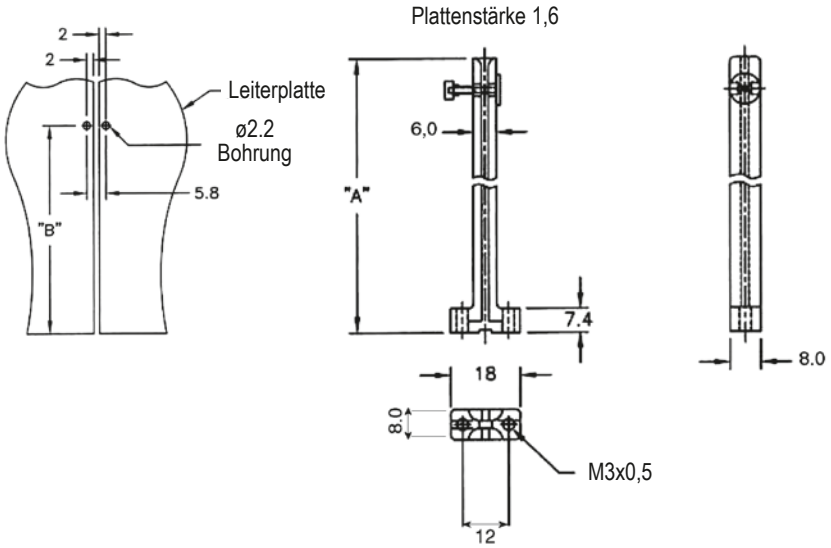

Typ 2

Körper Material Polystyrol POLYREX ® PH-60G UL 94
Sicherungsstift Werkstoff POM Acetyl 90-44. UL94
Außenfarbe blau, Sicherungsstift Farbe weiß
Gewindeeinsätze M3 x 0,5 Messing vernickelt
Verpackungseinheit: 100 Stück

Auf Anfrage kann ein separates Hardware-Kit bestellt werden:
Artikelnummer: GSV-Kit1
Lieferumfang: 1 Beutel mit 3 verschiedenen Taschen
200 Schrauben M3 3x8 + 200 Unterlegscheiben +
200 Sicherungsscheiben

Bestell-Nr.	A (mm)	B (mm)
8GH02x160	160,00	140,94

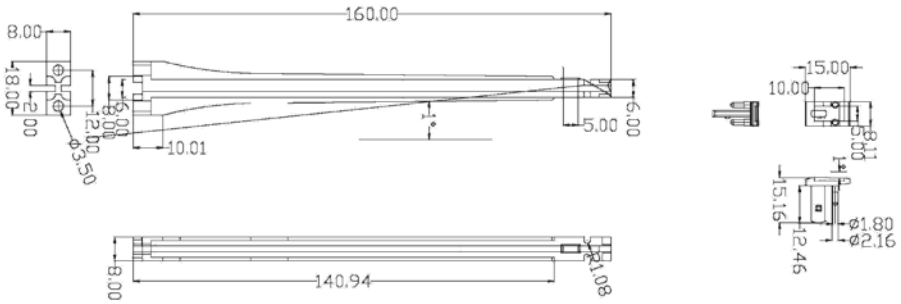

Typ 3 horizontal

Material	Nylon 6/6 V2 / DMS 801
Farbe	natur
Einheit	mm
VPE	1.000 Stück

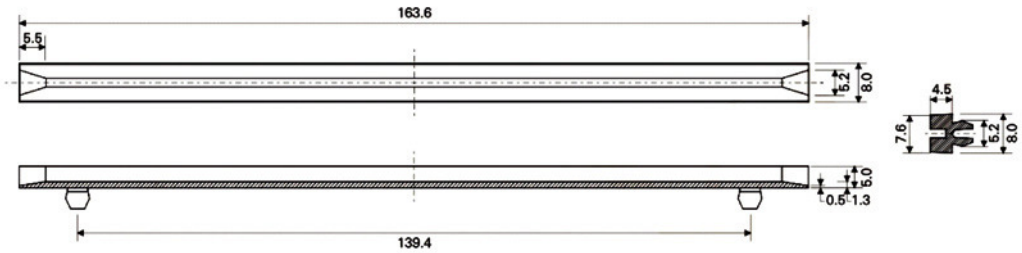

Bestell-Nr.
8GH03V60173