U | Contact

METZ CONNECT
We realize ideas

Datenblatt

RT034xxHBLC Typ 086

Art.-Nr.
310861xx
xx=Polzahl
24.10.2019
Version: O

Abbildungen

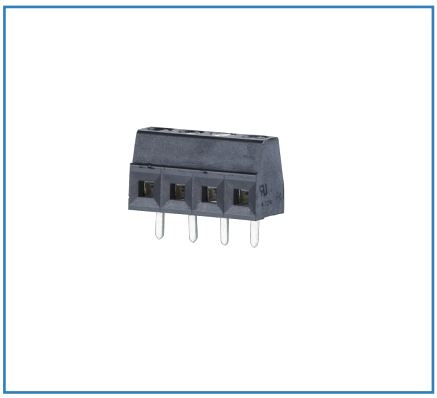

Masszeichnung

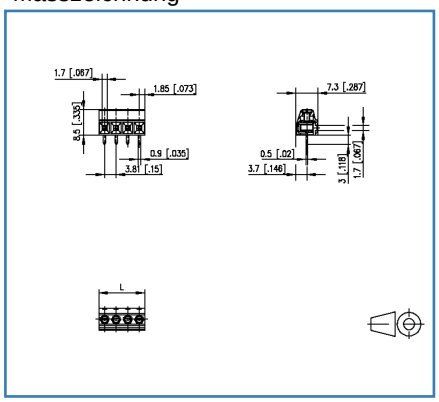

Lochbild

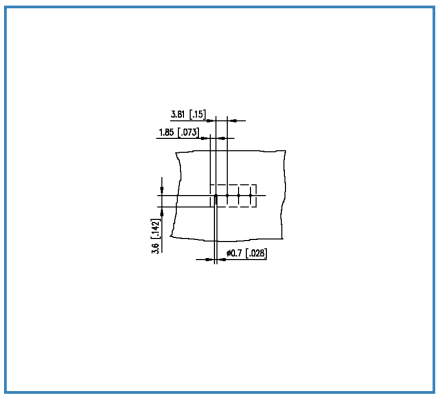

Vergrößerte Zeichnungen am Dokumentende

Produktbeschreibung

- Schraubklemme, lötbar
- Rastermaß 3,81 mm, Anschlussrichtung 90°
- Liftsystem, aneinanderreihbar ohne Polverlust
- Farbe schwarz

© 2019 METZ CONNECT - Technische Änderungen vorbehalten! Subject to modifications! Sous réserve de modifications techniques!

METZ CONNECT GmbH | Im Tal 2 | 78176 Blumberg | Germany
Phone +49 7702 533-0 | Fax +49 7702 533-433
Weitere Dokumentation siehe / additional documentation see / documentation supplémentaire voir www.metz-connect.com

RIA CONNECT BTR NETCOM

Datenblatt

RT034xxHBLC Typ 086

Art.-Nr.
310861xx
xx=Polzahl
24.10.2019
Version: O

Technische Daten

Allgemeine Daten			
Anzugsdrehmoment SEV	0,15 Nm		
Anzugsdrehmoment UL	2,2 lb-in		
Lötstiftlänge	3,5 mm		
Polzahl min.	2		
Polzahl max.	24		
Isolierstoffgruppe	CTI 600		
Kleinste Luft-/Kriechstr.	2 mm		
Schutzart_IP	IP00		
Abisolierlänge min.	5 mm		
Überspannungskategorie	III	III	II
Verschmutzungsgrad	3	2	2
Bemessungsspannung	40 V	250 V	250 V
Bemessungsstoßspannung	1,5 kV	1,5 kV	1,5 kV
Anschlussdaten			
Anschlussvermögen (eindrähtig)	0,2 mm² - 1,5 mm² / AWG 28 - AWG 16		
Anschlussvermögen (mehrdrähtig)	0,2 mm² - 1 mm² / AWG 28 - AWG 18		

Zulassungen	
c UL us V / A / AWG	150 / 10 / 28 - 18
Appr. UL - File-No.	E121004
SEV 1 mm²	130 V / 13,5 A / 13,5A / T60
Material	
Isolierstoff	PA66
Brennbarkeit	V0
Kontaktwerkst.	CuSn
Kontaktoberfläche	Sn
Klemmkörperwerkstoff	CuZn
Klemmkörperoberfläche	Ni
Schraubenoberfläche	Zn Cr(VI)-frei/free
Schraubengewinde	M2
Glühdrahtprüfung GWFI	960 °C nach IEC 60695-2-12
Glühdrahtprüfung GWIT	775 °C nach IEC 60695-2-13
REACH - Substanz (SVHC)	Lead / 7439-92-1

© 2019 METZ CONNECT - Technische Änderungen vorbehalten! Subject to modifications! Sous réserve de modifications techniques!

Datenblatt

RT034xxHBLC Typ 086

Art.-Nr.
310861xx
xx=Polzahl
24.10.2019
Version: O

Technische Daten

Klimatische Daten	
Obere Grenztemperatur	105 °C
Untere Grenztemperatur	-40 °C
Allgemein	
Toleranz	ISO 2768 -mH
Lötbarkeit	Nach JEDEC JESD22-B102E 245°C/5s

© 2019 METZ CONNECT - Technische Änderungen vorbehalten! Subject to modifications! Sous réserve de modifications techniques!

Datenblatt

RT034xxHBLC Typ 086

Art.-Nr.
310861xx
xx=Polzahl
24.10.2019
Version: O

Abbildungen

Masszeichnung

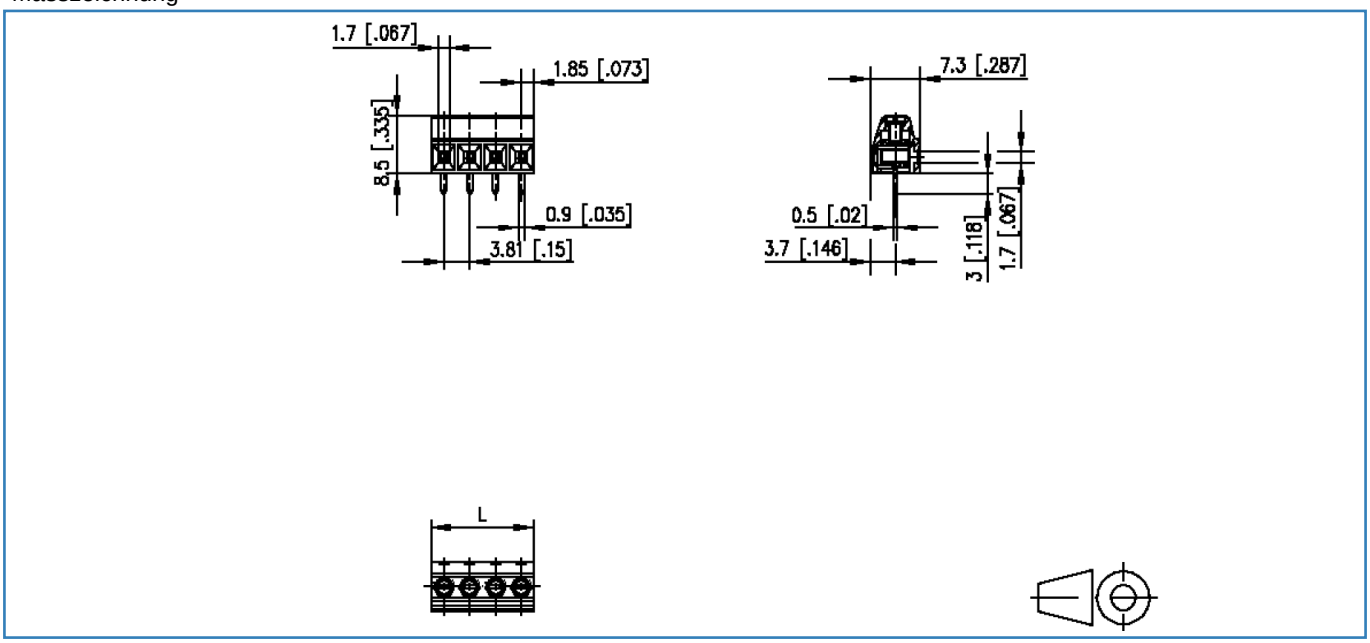

L=(Polzahl - 1) x RM + 3.7 mm [0.146]

© 2019 METZ CONNECT - Technische Änderungen vorbehalten! Subject to modifications! Sous réserve de modifications techniques!

Datenblatt

RT034xxHBLC Typ 086

Art.-Nr.
310861xx
xx=Polzahl
24.10.2019
Version: O

Abbildungen

Lochbild

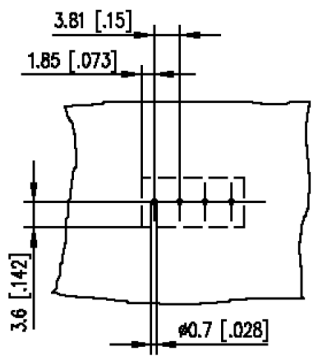

© 2019 METZ CONNECT - Technische Änderungen vorbehalten! Subject to modifications! Sous réserve de modifications techniques!